Poignée à compression MY

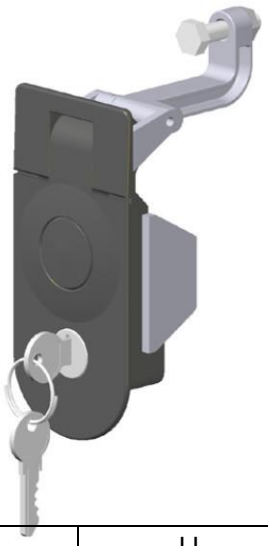

DESCRIPTION

Poignée et plaque en zamak verni noir,
Fournie avec 2 clés,
La serrure permet le déverrouillage du bouton qui ouvre la poignée,
En se soulevant, la poignée déplace le mécanisme de compression,
Portée variable selon le modèle de levier et le réglage de la vis d'appui.

APPLICATIONS

Coffrets techniques, armoires électriques, armoires de commandes,
Compresseurs, climatisations, groupes électrogènes,
Compartiments de véhicules techniques…

CARACTERISTIQUES TECHNIQUES

Epaisseur de porte : 1 à 10mm
Protection : IP65
Finition : Zamak verni noir

CAME	X	H
A	67	45/60
B	52	30/45
C	21	0/15

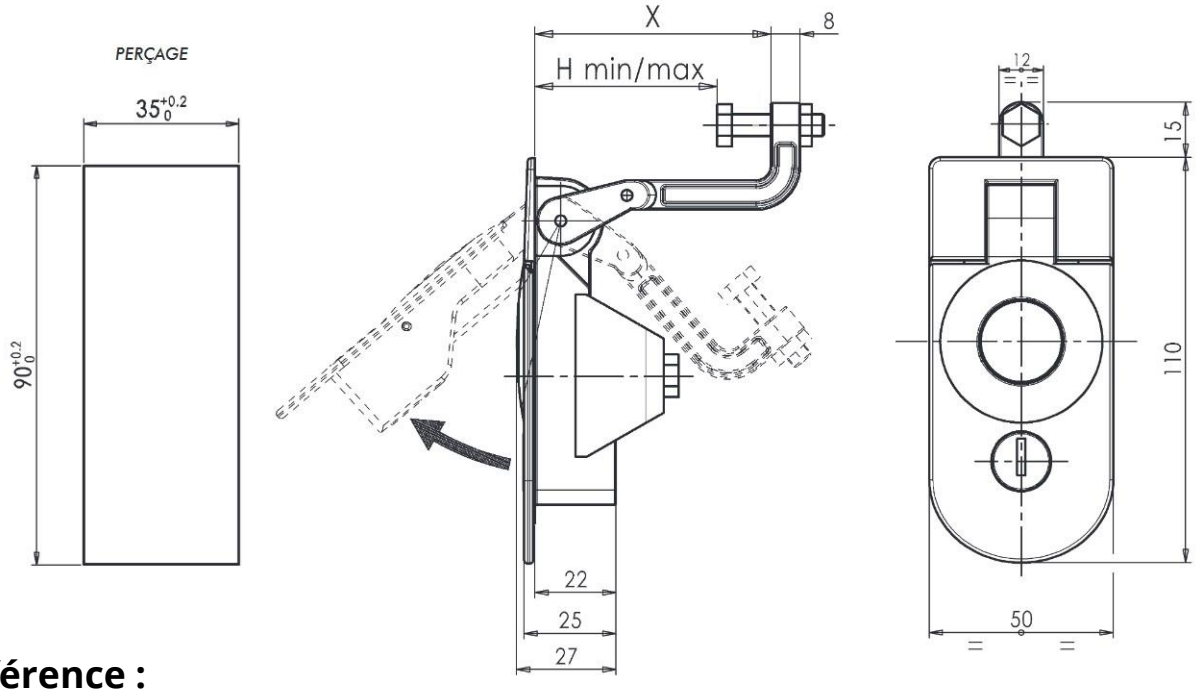

Référence :

PC110050X67 *pour modèle avec came X=67*
PC110050X52 *pour modèle avec came X=52*
PC110050X21 *pour modèle avec came x=21*